外型尺寸圖 Unit Dimensions

VPD-2020

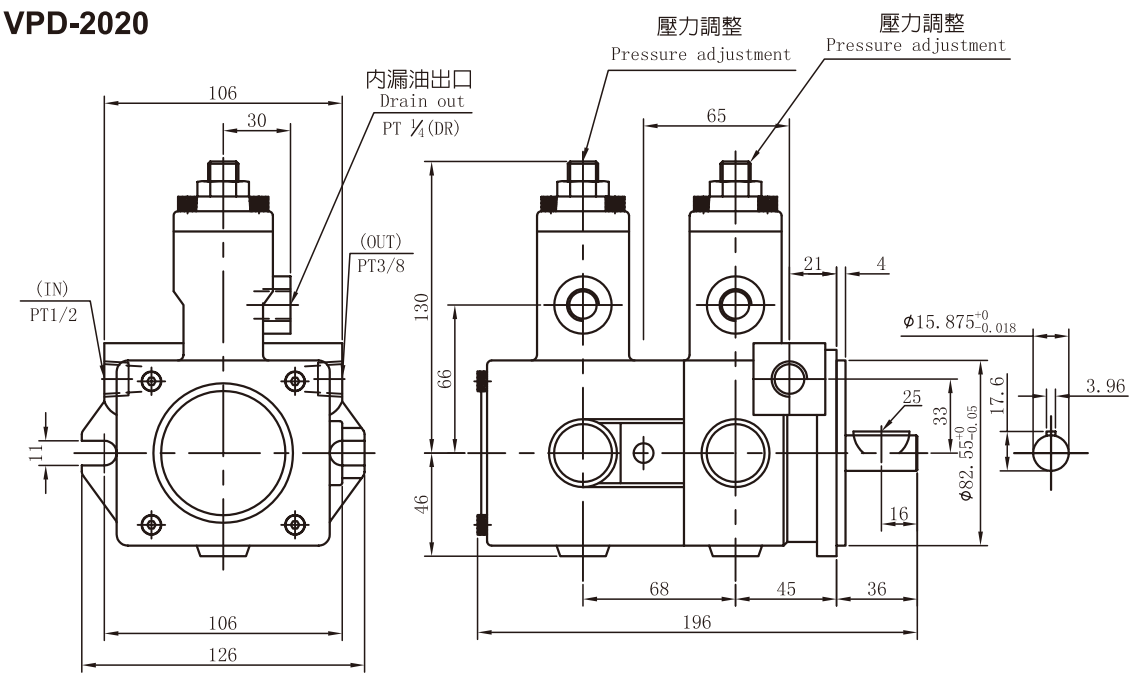

Dimension:m/m
Weight:9.5KGS

VPD-3030

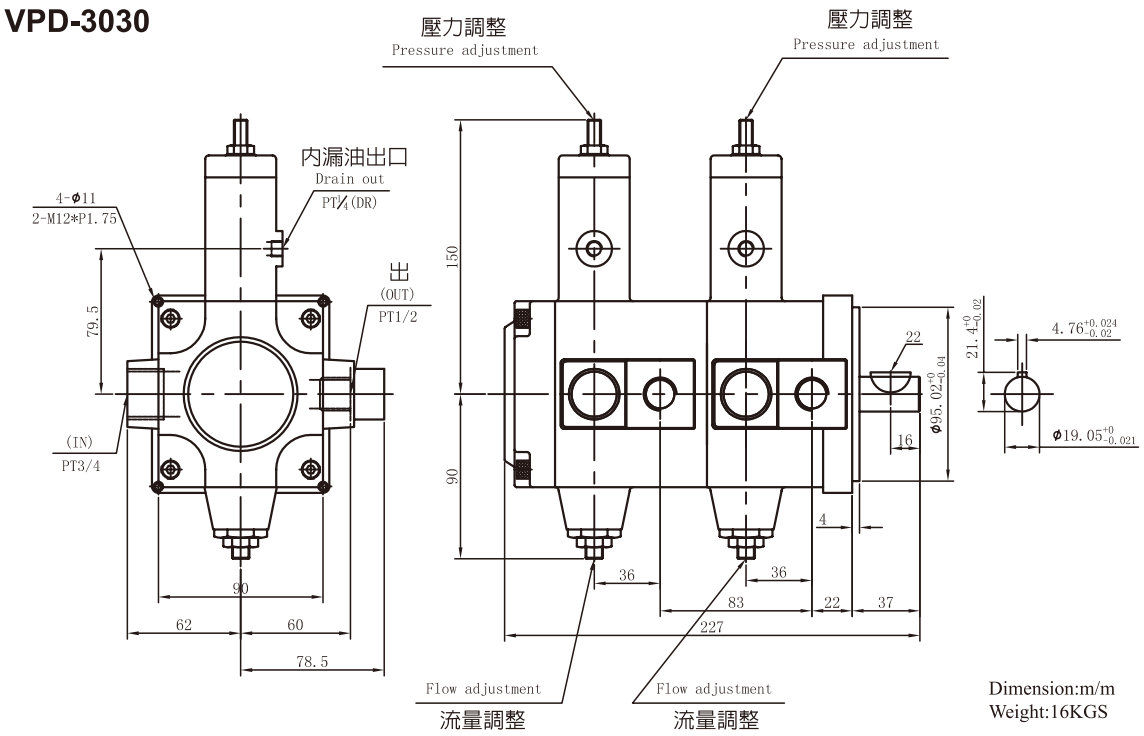

Dimension:m/m
Weight:16KGS